Fig. 1.

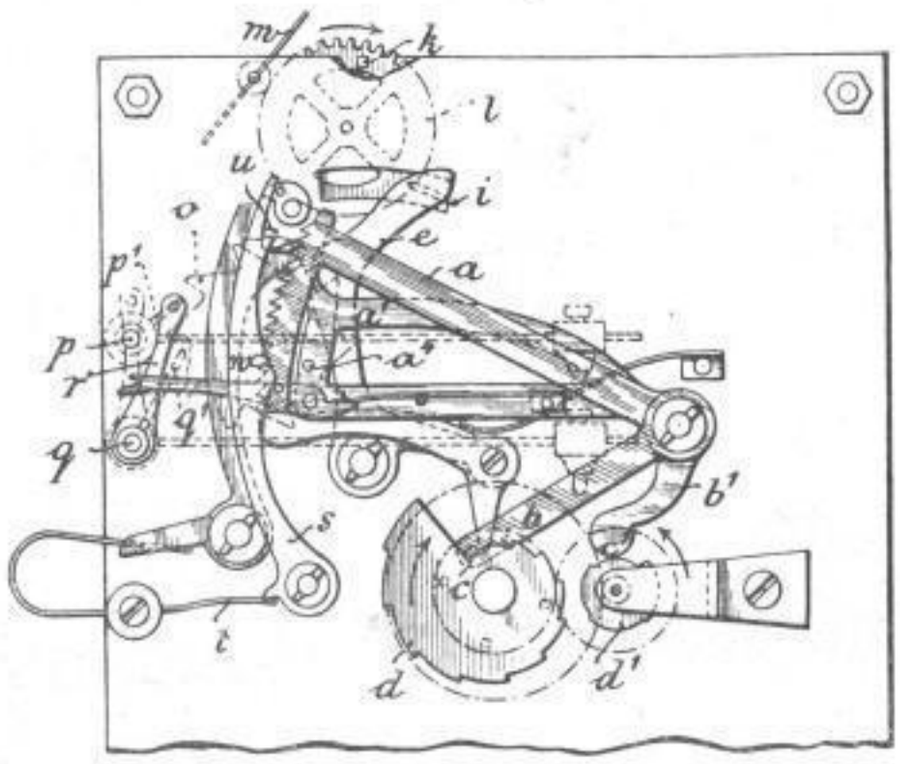

Fig. 2.

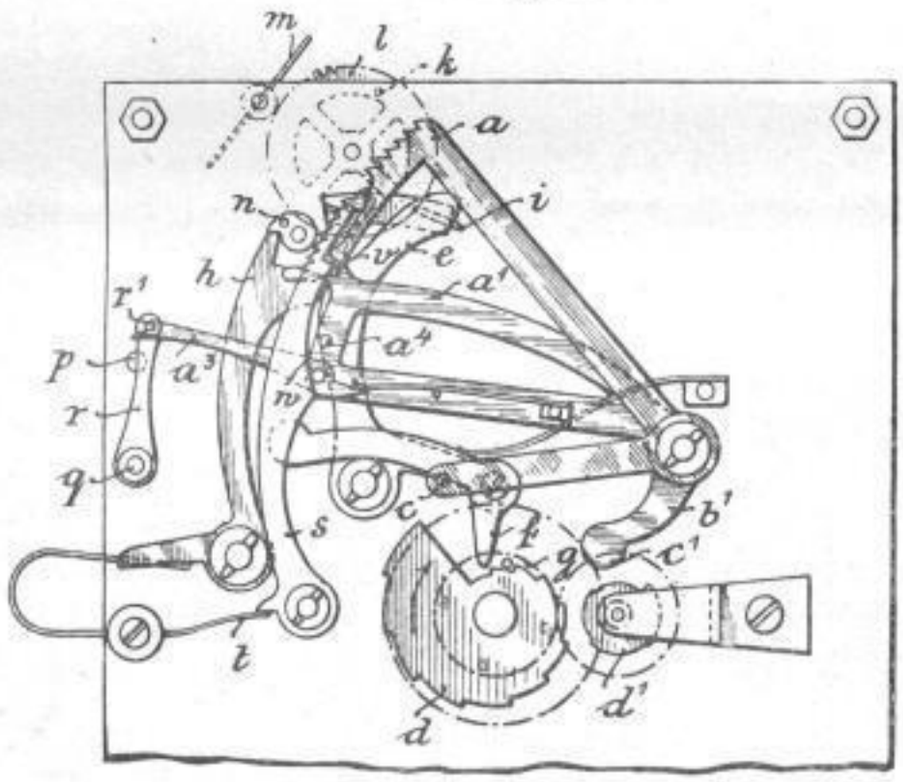

Fig. 3.

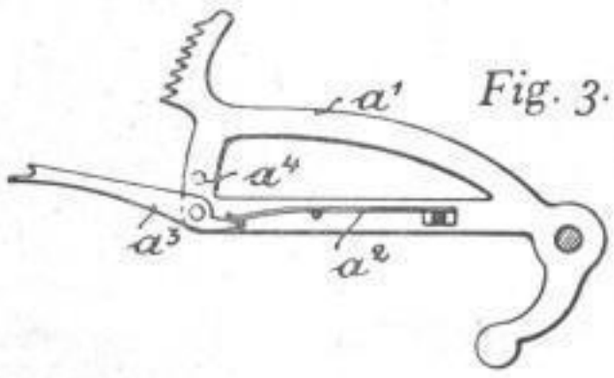

Freie Uhrmacher-Innung f. S. u. Umg.

Hammerausschaltung bei Rechenschlagwerken mit Viertelschlag,
von Gebrüder Junghans in Schramberg (Württemberg).

SLUB Wir führen Wissen. http://digital.slub-dresden.de/id20454436Z/207 STAATLICHE KUNSTSAMMLUNGEN DRESDEN